VENTILADOR DE TECHO

VENTUS

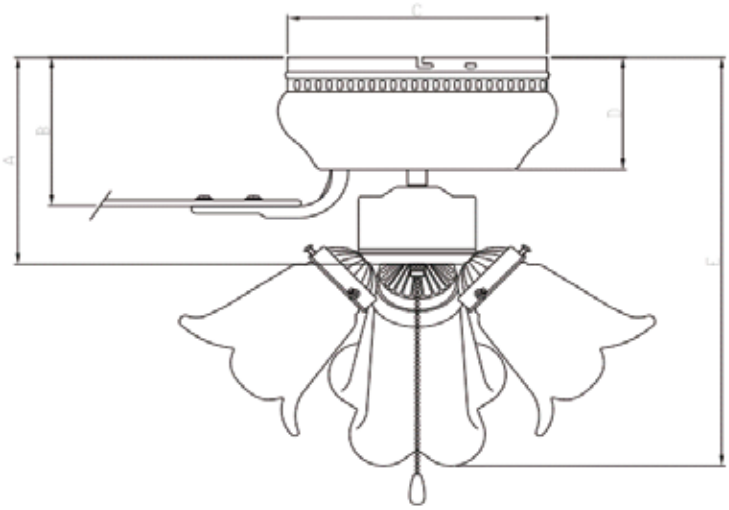

CARACTERISTICAS TECNICAS

- **Código:** **DM0014**
- **Voltaje:** 120V/60 Hz
- **Material aspas:** MDF Blanco
- **Dimensión de aspa:** 520 x 125 x108 mm
- **Dimensiones:** 68 x 92 x 150 mm
- **Rotación:** 215/150/105 Rpm
- **Peso:** 5.6/5.1 Kg
- **Carcasa del motor:** 226 × H 115 CP blanca
  Φ226 0.6 mmgrosor

*Imagen de referencia de producto aplicado

Velocidades	Corriente A	Poder	Revolución
Velocidad 1	**0.36**	**47**	**220**
Velocidad 2	**0.29**	**36**	**154**
Velocidad 3	**0.30**	**33**	**108**

GARANTÍA

Nuestros proveedores VELHMAT han sido seleccionados con riguroso cuidado. Garantizamos que todas las piezas de nuestros productos están libres de defectos en materia prima y mano de obra durante su uso normal, por seis meses a partir de la fecha de entrega. El repuesto de cualquier pieza defectuosa será proporcionado sin cargo alguno al comprador original. La garantía entra en vigencia a partir de la fecha de entrega y es válida sólo para el comprador original. Daños en el producto debido a errores de instalación, traslado, abuso del producto o uso indebido del producto causados por contratistas, compañía de servicio o por el comprador original no entrarán en la garantía. VELHMAT no será responsable de cargos por trabajo y/o daños incurridos en la instalación, reparación o reemplazo ni por daños incidentales o resultantes. Garantía sobre productos con fracturas, fisuras o astillamientos cuentan con garantía al ser detectados al momento de entrega del producto. Una vez entregado y firmado de recibido el producto, no será válida la garantía por fracturas, fisuras o astillamientos. Es responsabilidad del cliente revisar el producto al momento de su recepción.